# ГЕРЦ-водоразборная арматура I 0300

## с интегрированным клапаном предотвращения обратного потока

нормаль **I 0300**, выпуск 0816

### Габаритные размеры в мм

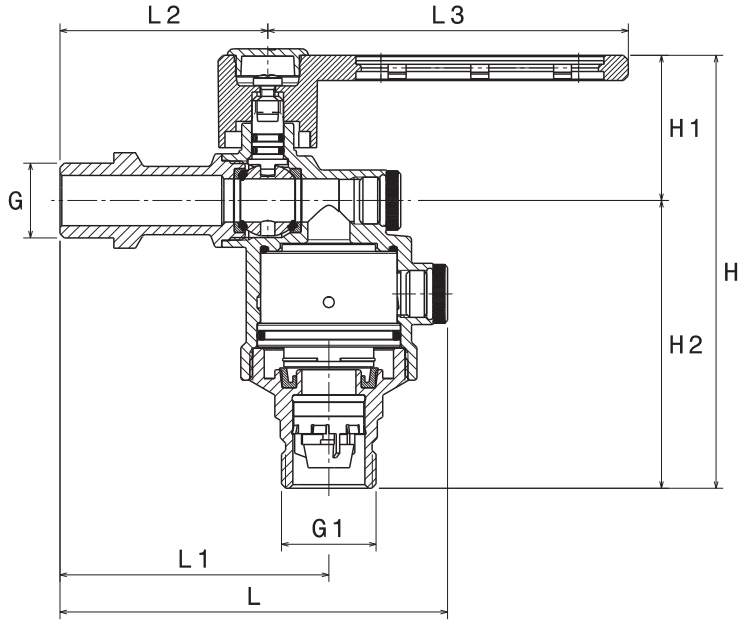


| № артикула | G | G1 | L [мм] | L1 [мм] | L2 [мм] | L3 [мм] | H [мм] | H1 [мм] | H2 [мм] |
|---|---|---|---|---|---|---|---|---|---|
| I **0300** 01 | 1/2” | 3/4” | 108 | 75 | 58 | 100 | 120 | 40 | 80 |
| I **0300** 02 | 3/4” | 3/4” | 108 | 75 | 58 | 100 | 120 | 40 | 80 |
| I **0300** 12 | 3/4” | 1” | 108 | 75 | 58 | 100 | 123 | 40 | 83 |

### Технические параметры

| | |
|---|---|
| номинальное давление | PN 10 |
| макс. рабочая температура | 65 °C |
| макс. допустимая температура | 80 °C (кратковременно) |
| среда | вода (без пара) |
| положение монтажа | вертикальное |

### Материалы

Корпус из штампованной латуни (CW617N), хромированный. Картридж клапана предотвращения обратного потока состоит из высококачественного стойкого к известковому налёту пластика, элементы уплотнения из EPDM. Все компоненты предназначаются для питьевой воды и имеют соответствующие сертификаты.

### Описание работы

Клапан предотвращения обратного потока соответствует требованиям европейской нормы EN12729. Он работает по принципу 3-камерной системы, где средняя камера наполнена воздухом и отделена от камеры на входе и камеры на выходе обратными клапанами.
В условиях нормального функционирования системы от камеры до камеры по ходу движения воды создаётся напор, который предотвращает её обратное течение. Дренаж из средней камеры в атмосферу происходит тогда, когда перепад давления между входной камерой и средней опускается ниже 0,14 бар.

## Исполнение

Установленный в этой водозаборной арматуре клапан предотвращения обратного потока BA разработан согласно требованиям нормы DIN EN 1717. Согласно этой нормы качество воды, в зависимости от степени загрязнения, разделяется на 5 классов. Клапан предотвращения обратного потока типа BA защищает от попадания непитьевой воды (4-й класс защиты - самый высокий класс защиты, который может обеспечить арматура).
Установка фильтра-грязевика перед клапаном предотвращения обратного потока помогает обеспечить его долгий срок службы. Эта арматура может быть установлена только в горизонтальном положении.

## Область применения

Водоразборная арматура I 0300 с интегрированным клапаном предотвращения обратного потока (BA) предназначена для установки на дегидраторах или садово-огородных установках. Арматура состоит из шарового крана (со стороны входа) и клапана предотвращения обратного потока типа BA согласно DIN EN 1717.

## График расхода

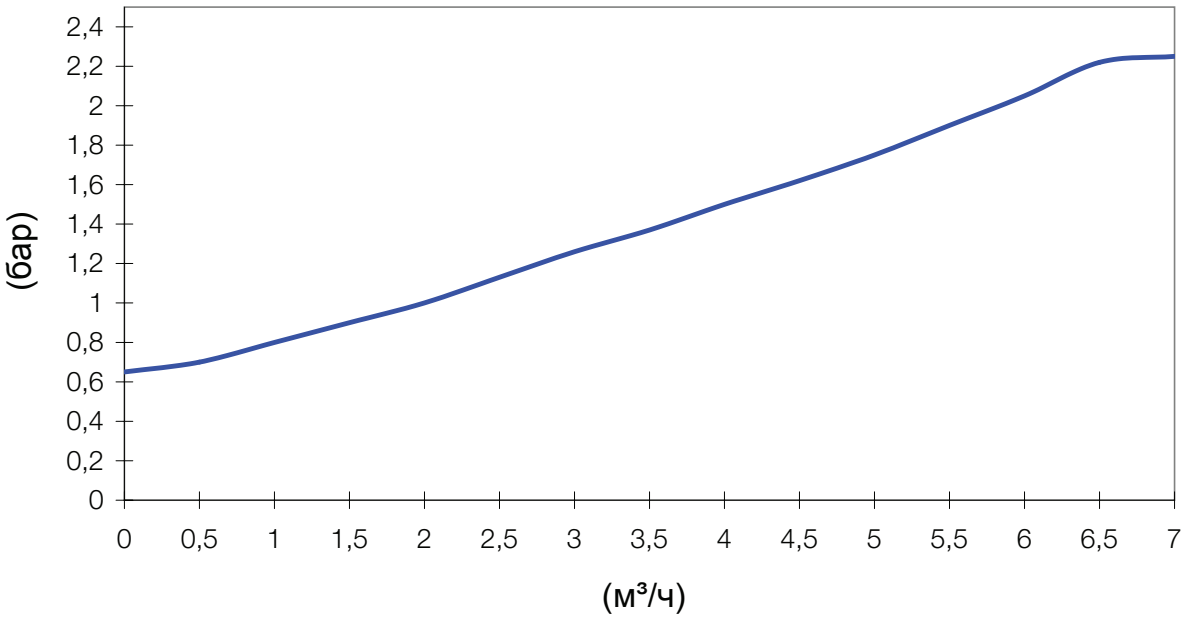


## Схематическое изображение

| | |
|---|---|
| Вводная камера: | зеленый |
| Промежуточная камера: | синий |
| Камера выхода: | оранжевый |

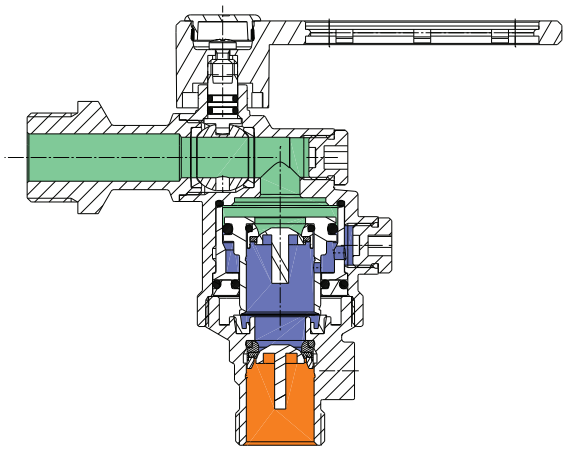

**Примечание:** все схемы имеют символический характер и не являются точными.
Вся имеющаяся в данном документе информация соответствует данным, актуальным на момент выхода данной нормали из печати. Эти данные носят информативный характер. Мы оставляем за собой право вносить изменения в свете научно-технического прогресса. Изображения в данном документе носят символический характер и могут отличаться от настоящей продукции. По причинам полиграфического характера возможны также цветовые отклонения в изображениях. Допускаются также отклонения в продукции, являющейся специфической для отдельных стран. Мы оставляем также за собой право вносить изменения в технические спецификации, а также принцип функционирования изделия. В случае возникновения вопросов просим обращаться в близлежащее представительство ГЕРЦ.