HERZ STRÖMAX W и AW

Запорный клапан с наклонным шпинделем для систем питьевого водоснабжения в зданиях

Нормаль для **2 4115 XX,** Выпуск 1022

Размер в мм

W1.331

R-15.2.4-21-17117
WIEN-ZERT

2 **4115** XX сертифицированы с австрийским знаком ÜA для системы водоснабжения.

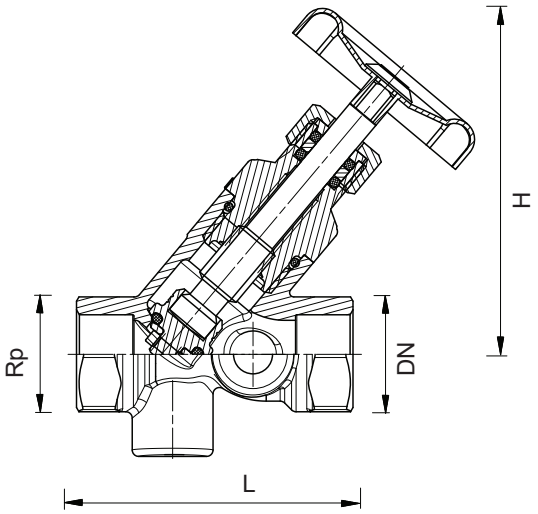

Номер заказа	DN	L	$H_{открыт}$	Rp	Отвестие для слива
2 **4115** 00	10	60	85	3/8	Нет
2 **4115** 01	15	65	90	1/2	Нет
2 **4115** 02	20	75	115	3/4	Нет
2 **4115** 03	25	90	130	1	Нет
2 **4115** 04	32	110	156	1 ¼	Нет
2 **4115** 05	40	120	175	1 ½	Нет
2 **4115** 06	50	150	215	2	Нет
2 **4115** 07	65	180	297	2 ½	Нет
2 **4115** 08	80	210	325	3	Нет
2 **4115** 11	15	65	90	1/2	Да
2 **4115** 12	20	75	115	3/4	Да
2 **4115** 13	25	90	130	1	Да
2 **4115** 14	32	110	156	1 ¼	Да
2 **4115** 15	40	120	175	1 ½	Да
2 **4115** 16	50	150	215	2	Да
2 **4115** 17	65	180	297	2 ½	Да
2 **4115** 18	80	210	325	3	Да

Модели

2 **4115** 0X

Запорный клапан с наклонным шпинделем из латуни с резьбовыми муфтами с обеих сторон и выдвижным шпинделем. Все металлические части, контактирующие с питьевой водой, изготовлены из латуни в соответствии с действующими нормами для питьевой воды. Уплотнительные кольца выполнены из материалов, допущенных для применения в питьевом водоснабжении. Букса уплотнена с помощью уплотнительного кольца O-ring. Уплотнение шпинделя выполнено с помощью двойных уплотнительных колец O-ring. Цвет маховика зеленый. Класс расхода VB, арматурная группа I, согласно ÖNORM EN 1213.

2 **4115** 1X

Как и выше, но с двумя отверстиями для слива, установлена одна резьбовая заглушка 2 **0273** 0X.

Область применения

Для перекрытия труб системы водоснабжения в зданиях.

Технические характеристики

Допустимая область применения в рамках сертификации ÖVGW:

Макс. рабочее давление:	10 бар (PN10)
Макс. температура использования:	65 °C

Технически возможная область применения:

Макс. рабочее давление:	20 бар
Макс. перепад давлений на закрытом седле:	10 бар
Макс. рабочая температура:	80 °C Допускается кратковременное повышения температуры до 95 °C, не более 1 часа.

Материал

Корпус:	литая латунь, устойчивая к селективной цинковой коррозии
Букса:	латунь, устойчивая к селективной цинковой коррозии
Конус:	латунь, устойчивая к селективной цинковой коррозии
Шпиндель:	латунь
Уплотнение:	EPDM
Маховик:	окрашенная листовая латунь

Конструкция

Маховик закрывается поворотом по часовой стрелке.

Направления потока

Направление потока должно соответствовать стрелке на корпусе.

Монтаж

При монтаже не требуется никаких специальных инструментов. Монтаж возможно производить в любом положении, необходимо только удостовериться, что в месте монтажа достаточно места для выдвижного шпинделя клапана.

Материалы

Для поддержания работоспособности арматуры при эксплуатации необходимо не допускать загрязнения внутренних полостей. Попадание загрязнений исключается путем установки перед арматурой фильтра. В клапане установлены уплотнители, выполненные из материалов, допущенных для применения в питьевом водоснабжении. При выполнении монтажных работ усилие инструмента должно прилагаться непосредственно к шестиграннику муфты во избежание повреждения корпуса клапана. Муфты клапана выполнены таким образом, чтобы можно было подсоединить фитинги с конической резьбой с примененнием уплотнительных материалов. Работа должны выполняться сертифицированными специалистами. При стесненных условиях во время монтажа кран-букса может быть демонтирована. При повторной установке, благодаря наличию уплотнительного O-Ring кольца на кран-буксе, нет необходимости в дополнительных уплотнительных материалах и чрезмерном усилии при закручивании.

Краны сливные

DN 15 – DN 50:	2 отверстия для слива 1/4
DN 65 – DN 80:	2 отверстия для слива 3/8
2 **0275** 0X	Клапан для слива с ручкой, без покрытия
2 **0276** 0x	Клапан для слива с ручкой и поворотным подключением для шланга G 3/4, колпачок зелёный, без покрытия. Штуцер для шланга 1 **6206** 01 заказывается отдельно.

2 **0275** 0X

2 **0276** 0X

Минимальные значения расхода в л/с при Dp 10 кПа согласно ÖNORM EN 1213
Класс расхода VB, арматурная группа I

Размер	Расход л/с
DN 10	0,25
DN 15	0,50
DN 20	1,00
DN 25	1,75
DN 32	3,00
DN 40	4,00
DN 50	6,75
DN 65	11,00
DN 80	16,00

Другие модели

2 **4125** 6x	DN 15-80	STRÖMAX-AWD, запорный клапан с невыдвижным шпинделем
2 **4125** 7x	DN 15-80	STRÖMAX-WD, запорный клапан с невыдвижным шпинделем, с возможностью слива
2 **4125** xx	DN 15-50	STRÖMAX-AW, запорный клапан с прямым шпинделем, с возможностью слива
2 **4125** xx	DN 15-50	STRÖMAX-W, запорный клапан с прямым шпинделем

Запасные части и принадлежности

2 **0275** 09	1/4	Клапан для слива с ручкой, без покрытия
2 **0275** 00	3/8	Клапан для слива с ручкой, без покрытия
2 **0276** 09	1/4	Клапан для слива с подключением шланга, G 3/4, колпачок зелёный, без покрытия
2 **0276** 00	3/8	Клапан для слива с подключением шланга, G 3/4, колпачок зелёный, без покрытия
2 **0273** 09	1/4	Заглушка для арматуры в сантехнических помещениях, без покрытия, из латуни, устойчивой к селективной цинковой коррозии, с уплотнительными кольцами O-Ring и наружным шестигранником
2 **0273** 00	3/8	Заглушка для арматуры в сантехнических помещениях, без покрытия, из латуни, устойчивой к селективной цинковой коррозии, с уплотнительными кольцами O-Ring и наружным шестигранником
1 **6206** 00	3/8	Штуцер для шланга, без покрытия, штуцер и накидная гайка
1 **6206** 01	1/2	Штуцер для шланга, без покрытия, штуцер и накидная гайка
1 **6206** 02	3/4	Штуцер для шланга, без покрытия, штуцер и накидная гайка
2 **0277** 09	1/4	Пробоотборный клапан согласно ÖNORM B5019, ISO 19458, DIN 38402, DVGW - рабочему листу W 551 и VDI 6023
2 **0277** 00	3/8	Пробоотборный клапан согласно ÖNORM B5019, ISO 19458, DIN 38402, DVGW - рабочему листу W 551 и VDI 6023
2 **0277** 10	1/4	Пробоотборный клапан, как описано выше, но исполнение удлиненное для арматуры с теплоизоляцией
2 **0277** 19	3/8	Пробоотборный клапан, как описано выше, но исполнение удлиненное для арматуры с теплоизоляцией
2 **6385** 00	DN 10	Букса, начиная с 2004 года выпуска
2 **6385** 01	DN 15	Букса, начиная с 2004 года выпуска
2 **6385** 02	DN 20	Букса, начиная с 2004 года выпуска
2 **6385** 03	DN 25	Букса, начиная с 2004 года выпуска
2 **6385** 04	DN 32	Букса, начиная с 2004 года выпуска
2 **6385** 05	DN 40	Букса, начиная с 2004 года выпуска
2 **6385** 06	DN 50	Букса, начиная с 2004 года выпуска

2 **6385** 07	DN 65	Букса, начиная с 2004 года выпуска
2 **6385** 08	DN 80	Букса, начиная с 2004 года выпуска
2 **6519** 00	DN 10-15	Маховик зеленый с крепежным винтом
2 **6519** 02	DN 20	Маховик зеленый с крепежным винтом
2 **6519** 03	DN 25	Маховик зеленый с крепежным винтом
2 **6519** 04	DN 32-40	Маховик зеленый с крепежным винтом
2 **6519** 06	DN 50	Маховик зеленый с крепежным винтом
2 **6519** 07	DN 65-80	Маховик зеленый с крепежным винтом

Переработка и утилизация

Как HERZ запорные клапаны STRÖMAX W и AW, так и связанная с ними транспортная упаковка состоит преимущественно из перерабатываемого сырья. Утилизация HERZ запорных клапанов STRÖMAX W и AW не должна представлять опасность для здоровья человека или для окружающей среды. Необходимо соблюдать национальные правовые нормы при утилизации HERZ запорных клапанов STRÖMAX W и AW.

Материал

В соответствии со статьей 33 Регламента REACH (Registration; Evaluation; Authorisation; Restriction of Chemicals) (ЕС № 1907/2006) мы обязаны указать, что свинец внесен в список SVHC (Substances of Very High Concern - вещества очень высокой важности) и весовой процент свинца во всех латунных компонентах заводского изготовления в наших изделиях, превышает 0,1% (w/w) (CAS: 7439-92-1 / EINECS: 231-100-4). Поскольку свинец является легирующим компонентом сплава, прямое негативное влияние исключается, и поэтому дополнительной информации о безопасном использовании не требуется.

Все без исключения сведения, содержащиеся в данном документе, соответствуют имеющейся информации к моменту выпуска в печать и служат только в информационных целях. Изменения вносятся по мере технического совершенствования. Под приведенными иллюстрациями подразумевается символическое изображение, в связи с чем существует возможность отличия изображения от реальных изделий. Возможные цветовые отклонения обусловлены полиграфическим исполнением. Возможно различие в продукции, специально изготавливаемой для различных стран. Фирма HERZ оставляет за собой право на изменение технических спецификаций и функций. По всем вопросам обращайтесь в ближайшее представительство фирмы HERZ.

HERZ Диаграмма	4115 TW
Номер заказа: 2 **4115** 0X/1X	Разм. DN10 - DN80

Диаграмма служит для определения расхода. Коэффициент сопротивления ζ в соответствии с диаметром трубы согласно DIN 2440. При Δp ~ до 15 кПа (1500 мм вод. ст.) уровень шума составляет менее 25 дБ (A).
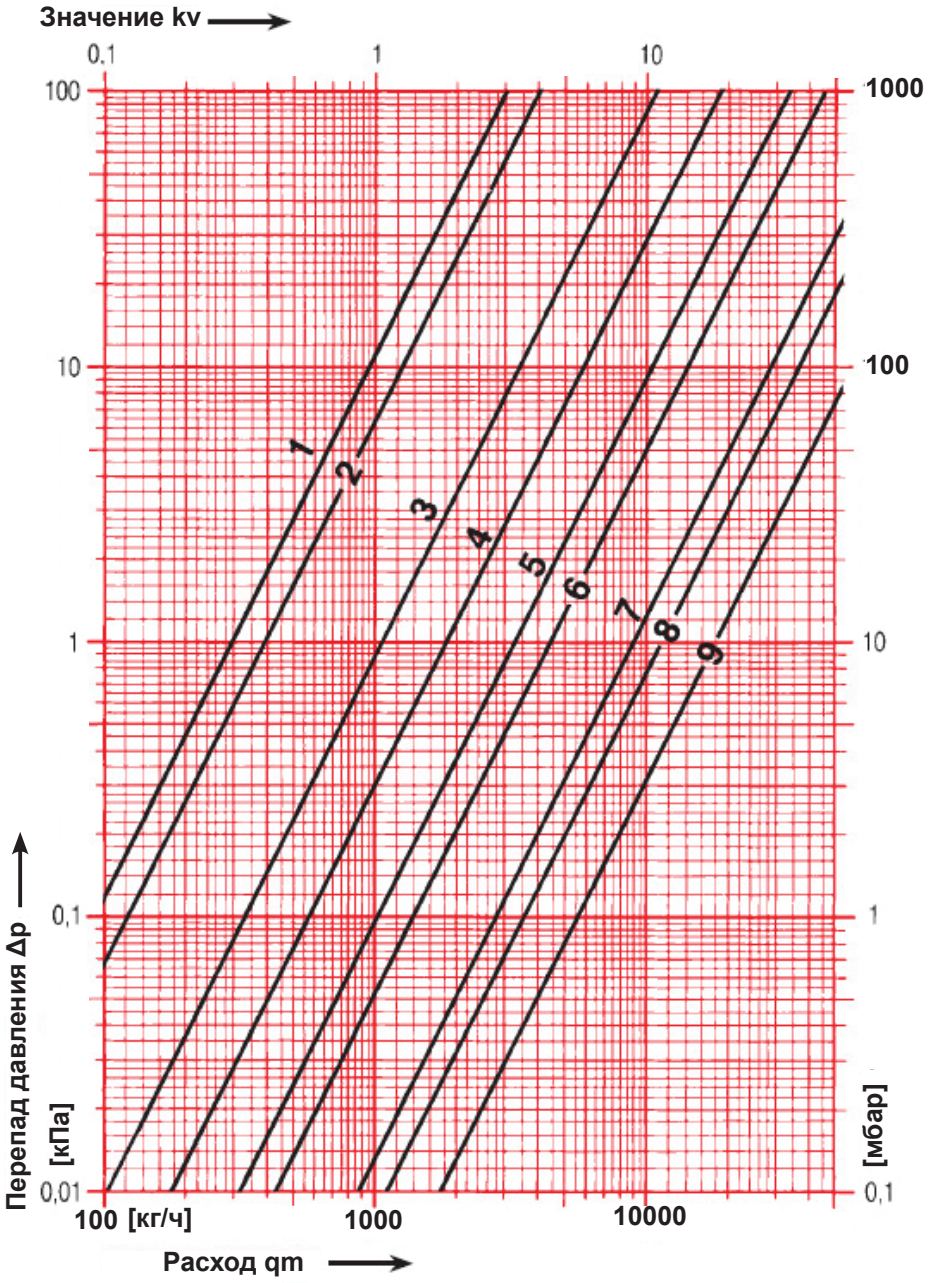
Линия	Размер	kvs	ζ	Линия	Размер	kvs	ζ
1	3/8	3	4	6	1½	44	2,5
2	1/2	4	6,7	7	2	87	1,6
3	3/4	10,5	3,1	8	2½	112	2,8
4	1	18	2,7	9	3	175	2,2
5	1¼	32,5	2,5