Клапаны HERZ термостатические трехходовые малогабаритные без или с байпасом для смешения или распределения

Нормаль для **7760** / **7762** / **7763,** Издание 0823

Размер в мм

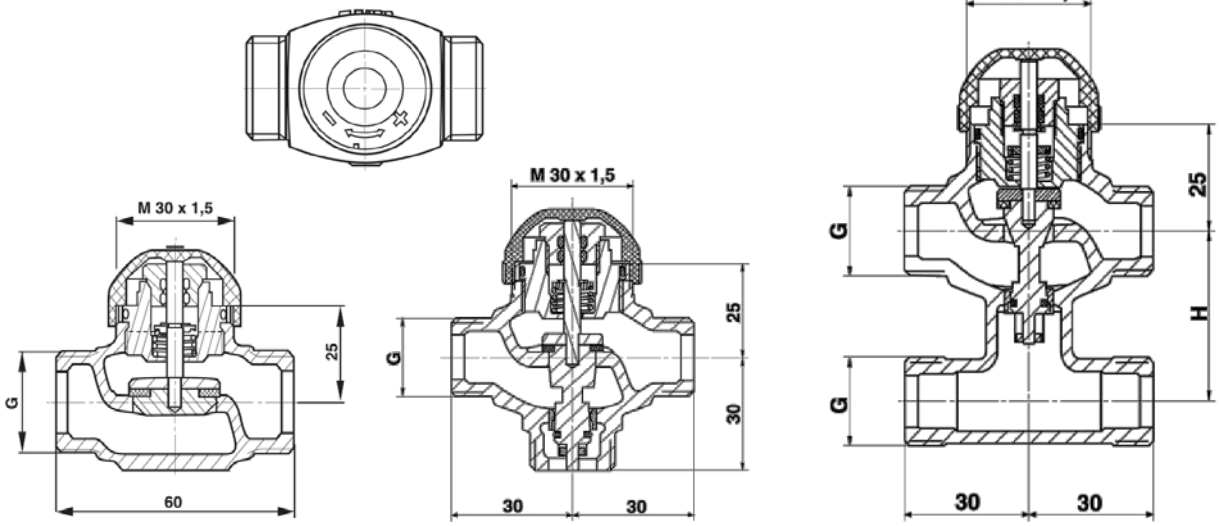

7760 **7762** **7763**

Номер заказа		DN	G	Kvs прямой поток [м³/ч]	Kvs поток байпаса [м³/ч]	Ход [мм]	H [мм]
1 **7762** 50	1 **7763** 50	10	1/2	0,4	0,3	3,7	40
1 **7762** 60	1 **7763** 60	10	1/2	0,63	0,5	3,7	40
1 **7762** 70	1 **7763** 70	10	1/2	1,0	0,8	3,7	40
1 **7762** 80	1 **7763** 80	10	1/2	1,6	1,2	3,7	40
1 **7762** 51	1 **7763** 51	15	3/4	2,5	1,9	3,7	40
1 **7762** 61	1 **7763** 61	15	3/4	4,0	3,0	3,7	40
1 **7762** 62	1 **7763** 62	20	1	5,0	3,8	3,7	40

Номер заказа	DN	G	Kvs [м³/ч]	Ход [мм]
1 **7760** 21	10	1/2	0,16	4
1 **7760** 01	10	1/2	0,4	4
1 **7760** 02	10	1/2	0,6	4
1 **7760** 03	10	1/2	1,0	4
1 **7760** 04	10	1/2	1,6	4
1 **7760** 05	15	3/4	2,5	4
1 **7760** 07	15	3/4	3,5	4
1 **7760** 08	20	1	4,5	4

Модель

Трехходовой термостатический клапан HERZ с байпасом или без, для смешения или распределения, выполненый из литой латуни, коррозиестойкий, никелированный, с наружной резьбой согласно ISO 228/1, плоское уплотнение без соединительной гайки. Фитинги заказываются отдельно. Шпиндель выполнен из нержавеющей стали. Уплотнительные кольца в комплекте. Исполнение возможно с или без байпаса.

Другие модели

HERZ-TS-90-H	клапан без преднастройки, модельный ряд D
HERZ-TS-98-VH	клапан с плавной открытой преднастройки, модельный ряд D
1 **7761**	HERZ-Calis TS-RTD, распределительный клапан
1 **7723** 82	HERZ клапаны зонного регулирования
1 **7760** 51/52	HERZ Термостатический клапан с обратным принципом действия
7217	HERZ Термостатический клапан с измерительными клапанами

TS 98 V, TS 90, TS 90 E, TS E
Для этих изделий доступны отдельные нормали.

Технические характеристики

Макс. рабочая температура	130 °C
Макс. рабочее давление	16 бар
Температурный диапазон	2 °C .. 120 °C (вода)
Макс. допустимый перепад давления	0,2 бар
Затекание (прямой поток)	0,0001 % от значения kvs
Затекание (байпас)	0,1% от значения kvs

При использовании приводов необходимо в точности следовать техническим параметрам, заявленным в технической документации приводов. Для предотвращения проблем шума необходимо не превышать перепад давления на клапане.

Номер заказа		DN	Kvs [м³/ч]	Δp бар
1 **7760** XX		10-20	0,16 - 4,5	0,8
1 **7762** 50	1 **7763** 50	10	0,4	0,5
1 **7762** 60	1 **7763** 60	10	0,63	0,6
1 **7762** 70	1 **7763** 70	10	1,0	0,8
1 **7762** 80	1 **7763** 80	15	1,6	0,8
1 **7762** 51	1 **7763** 51	15	2,5	0,6
1 **7762** 61	1 **7763** 61	15	4,0	0,8
1 **7762** 62	1 **7763** 62	20	5,0	0,5

Качество воды в соответсвии с ÖNORM H 5195 или предписаниями VDI-2035

Разрешается использование этилен- пропиленгликоля в соотношении 25 - 50% с водой.

Материалы

Шпиндель	нержавеющая сталь
Корпус	латунь
Уплотнение	O-ring EPDM
Пружинная шайба	латунь
Гайка	латунь

HERZ фитинги

При использовании фитингов HERZ для медных и стальных труб разрешенные значение температуры и давления приведенные в таблице 5 в EN 1254-2:1998 должны быть соблюдены. Для соединений пластиковых труб максимальная температура составляет 80 °C и максимальное давление в 4 бара, до тех пор пока производитель не заявит другие значения.

Для медных и стальных труб возможно использовать фитинги **6274**, **6276** (G 3/4“) и **6273** (G 1“). Для пластиковых труб возможно использовать фитинги **6098** (G 3/4“) и **6198** (G 1“).

Область применения

Клапаны серии **7760** подходят в качестве регулирующих клапанов, серии **7762 / 7763** – в качестве смесительно-распределительных клапанов в системах отопления и кондиционирования воздуха.

Принадлежности

1 **7708** 52	24В / AC	Термопривод HERZ 2-х позиционный, M 28 x 1.5, в обесточенном состоянии „закрыт”, импульс-пауза, ход штока 5 мм, фиксированное подключение кабеля, без концевого выключателя, усилие закрытия 100 Н, потребляемая мощность 1 Ватт. Адаптер 1 **7708** 98 заказывается отдельно.
1 **7708** 53	230В / AC	Термопривод HERZ 2-х позиционный, M 28 x 1.5, в обесточенном состоянии „закрыт”, импульс-пауза, ход штока 5 мм, фиксированное подключение кабеля, без концевого выключателя, усилие закрытия 100 Н, потребляемая мощность 1 Ватт. Адаптер 1 **7708** 98 заказывается отдельно.
1 **7708** 24	230В / AC	Термопривод HERZ 2-х позиционный, M 28 x 1.5, в обесточенном состоянии „открыт”, импульс-пауза, ход штока 5 мм, фиксированное подключение кабеля, без концевого выключателя, усилие закрытия 100 Н, потребляемая мощность 1 Ватт. Адаптер 1 **7708** 98 заказывается отдельно.
1 **7708** 87	230В / AC	Термопривод HERZ 2-х позиционный, M 28 x 1.5, в обесточенном состоянии „закрыт”, импульс-пауза, ход штока 5 мм, фиксированное подключение кабеля, с концевым выключателем, усилие закрытия 100 Н, потребляемая мощность 1 Ватт. Адаптер 1 **7708** 98 заказывается отдельно.
1 **7990** 31	24 В / AC Управляющий сигнал 0 … 10 В / DC	HERZ термопривод для плавного регулирования, M 28 x 1,5, в обесточенном состоянии „закрыт”, ход штока 5 мм, в комплекте адаптер M 28 x 1,5 синего цвета, штекер, съемный кабель, без концевого выключателя, усилие закрытия 100 Н, 1,2 Вт.
1 **7990** 32	24 В / AC Управляющий сигнал 0 … 10 В / DC	HERZ термопривод для плавного регулирования, M 28 x 1,5, в обесточенном состоянии „закрыт”, ход штока 6,5 мм, в комплекте адаптер M 28 x 1,5 синего цвета, штекер, съемный кабель, без концевого выключателя, усилие закрытия 125 Н, 1,2 Вт, с распознаванием хода штока клапана.
1 **7709** 51	230 В / AC	HERZ Термопривод M 30 x 1,5, 230 В / AC, 50 Гц NC „в обесточенном состоянии закрыт”, усилие закрытия 110 N, рабочее напряжение 230 В / AC, присоединительная резьба M 30 x 1,5, ход штока 4,5 мм.
1 **7709** 53	230 В / AC	HERZ Термопривод M 30 x 1,5, 230 В / AC, 50 Гц NO „в обесточенном состоянии открыт”, усилие закрытия 110 N, рабочее напряжение 230 В / AC, присоединительная резьба M 30 x 1,5, ход штока 4,5 мм.
3 **F799** 11	230 В / AC	Электронный регулятор комнатной температуры. Диапазон регулирования от 10 °C до 28 °C.
1 **7795** 01	230 В / AC	Электронный регулятор комнатной температуры. Есть возможность составить индивидуальную недельную программу в 7-дневном ритме с помощью 5 установленных программ и 4 программ пользователя. Диапазон регулирования: от 5 до 37 °C.
3 **F791** 00	230 В / AC	Механический регулятор комнатной температуры без таймера. Диапазон аналогового регулирования комнатной температуры от 5 до 30 °C.
3 **F799** 15	230 В / AC	Электронный регулятор комнатной температуры с дисплеем. Отопление, понижение, функция защиты от замерзания. Диапазон регулирования от 5 °C до 30 °C.

7760
Когда шпиндель нажат, регулирующая ветка (A-AB) закрыта

7762 и **7763**
Когда шпиндель нажат, регулирующая ветка (A-AB) закрывается и открывается байпасная ветка (B-A-B). Клапаном можно управлять с помощью привода в закрытом или открытом положении. В сочетании с приводом, что закрывается при обесточенном состоянии, ветвь регулирования закрыта во время отсутсвия энергии. При использовании привода постоянного регулирования клапан может регулироваться в любом положении в диапазоне от 0 до 10 В.

Подключение красного провода:
Открывает регулирующую ветвь (A-AB) с постоянным регулированием напряжения
Подключение белого провода:
Закрывает регулирующую ветвь (A-AB) с постоянным регулированием напряжения

Почти равнопроцентная характеристика вместе с постоянным приводом 0..10 В обеспечивает оптимальное регулирование. Значения kvs в байпасе снижены по сравнению со значениями kvs контрольного прохода. При этом учитывается сопротивление потока потребителя, так что общий расход остается как можно более постоянным в каждом положении хода.

Применение как смесительного клапана **как распределительного клапана**

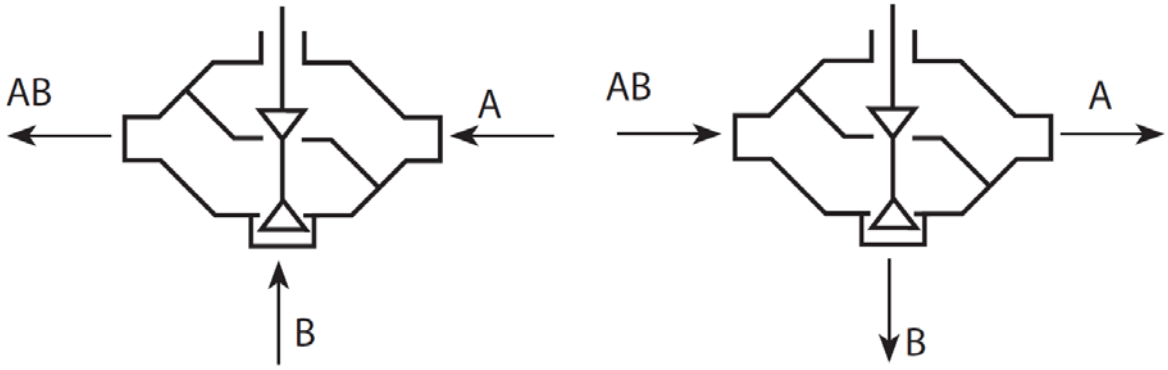

Техническое обслуживание, настройка, обмен

Малогабаритные клапаны HERZ долговечны и не требуют технического обслуживания. Никаких настроек делать не нужно. Поэтому замена верхних частей или других компонентов клапана не предусмотрена. Рекомендуется приводить клапан в действие один раз в неделю, чтобы предотвратить его заедание.

Монтаж

Клапаны могут быть установленны в любом положении, кроме положения приводом вниз, чтобы избежать попадание конденсата на электронные элементы.

Также, рекомендуется устанавливать фильтр-грязевик 4111 до регуирующего клапана, для избежания попадания частиц грязи и ржавчины в регулирующмй орган.

При изоляции малогабаритного клапана его можно изолировать только до высоты накидной гайки привода.

Отключение клапана, вывод из эксплуатации

Во избежание залипания и заклинивания клапана в периоды малой интенсивности его использования, рекомендуется оставлять клапан в ненагруженном положении.

Характеристическая кривая

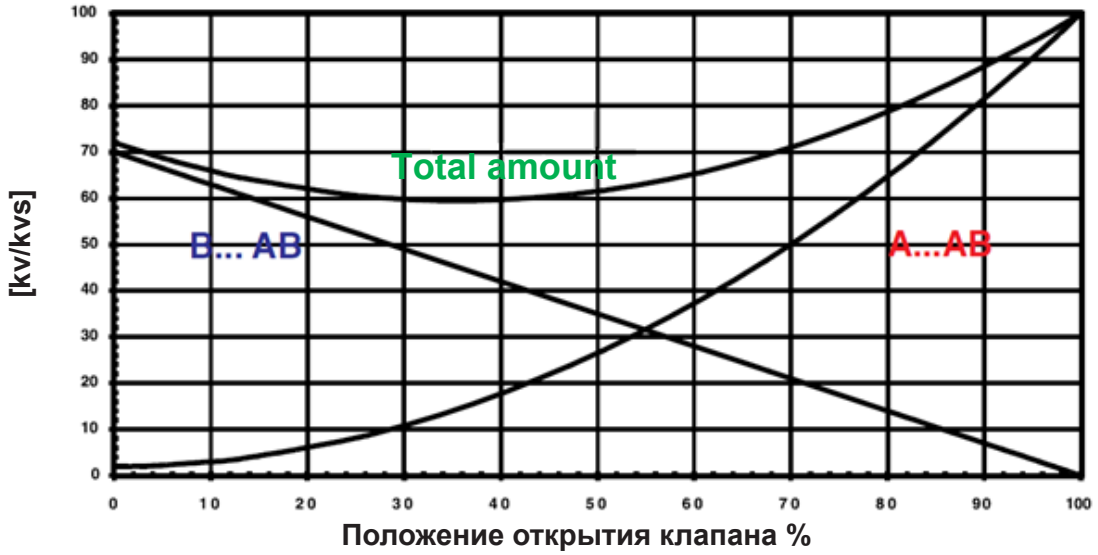

Ход

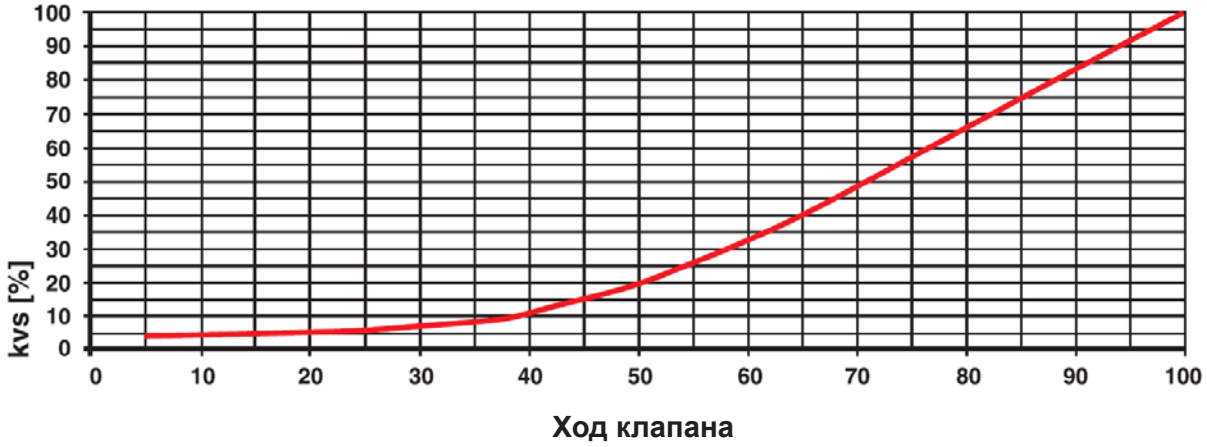

Утилизация

Утилизация HERZ клапанов не должна представлять опасность для здоровья человека или для окружающей среды. Необходимо соблюдать национальные правовые нормы при утилизации HERZ клапанов.

Материал

В соответствии со статьей 33 Регламента REACH (Registration; Evaluation; Authorisation; Restriction of Chemicals) (ЕС № 1907/2006) мы обязаны указать, что свинец внесен в список SVHC (Substances of Very High Concern - вещества очень высокой важности) и весовой процент свинца во всех латунных компонентах заводского изготовления в наших изделиях, превышает 0,1% (w/w) (CAS: 7439-92-1 / EINECS: 231-100-4). Поскольку свинец является легирующим компонентом сплава, прямое негативное влияние исключается, и поэтому дополнительной информации о безопасном использовании не требуется.

Примечание: все схемы носят символический характер и не являются безоговорочными. Все технические характеристики в этой брошюре соответствуют информации, имеющейся на момент публикации и предназначены только для информационных целей. HERZ Armaturen оставляет за собой право вносить изменения в изделие, а также в его технические характеристики и/или его работу в соответствии с технологическим прогрессом и требованиями. Все изображения представлены символически и поэтому могут визуально отличаться от реального продукта. Цвета могут отличаться в зависимости от используемой технологии печати. В случае возникновения дополнительных вопросов, обращайтесь в ближайший офис HERZ.

HERZ Диаграмма	Клапаны малогабаритные
Номер заказа: 1 **7760** 00	Dim. DN 10-20

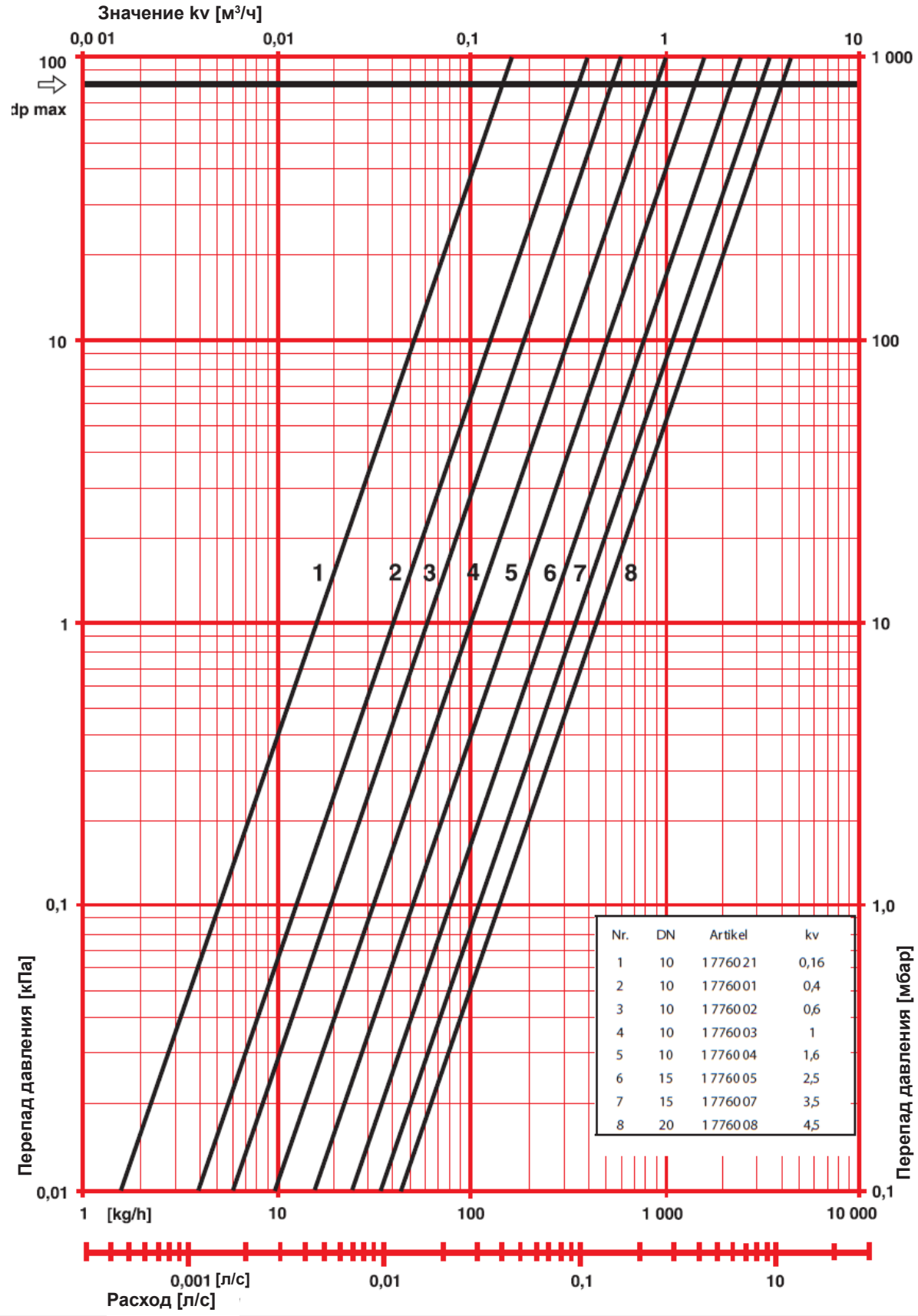

Nr.	DN	Artikel	kv
1	10	1 776021	0,16
2	10	1 776001	0,4
3	10	1 776002	0,6
4	10	1 776003	1
5	10	1 776004	1,6
6	15	1 776005	2,5
7	15	1 776007	3,5
8	20	1 776008	4,5

HERZ Диаграмма	Клапаны малогабаритные
Номер заказа: 1 **7762** xx, 1 **7763** xx	Dim. DN 10-20

Направления AB-A

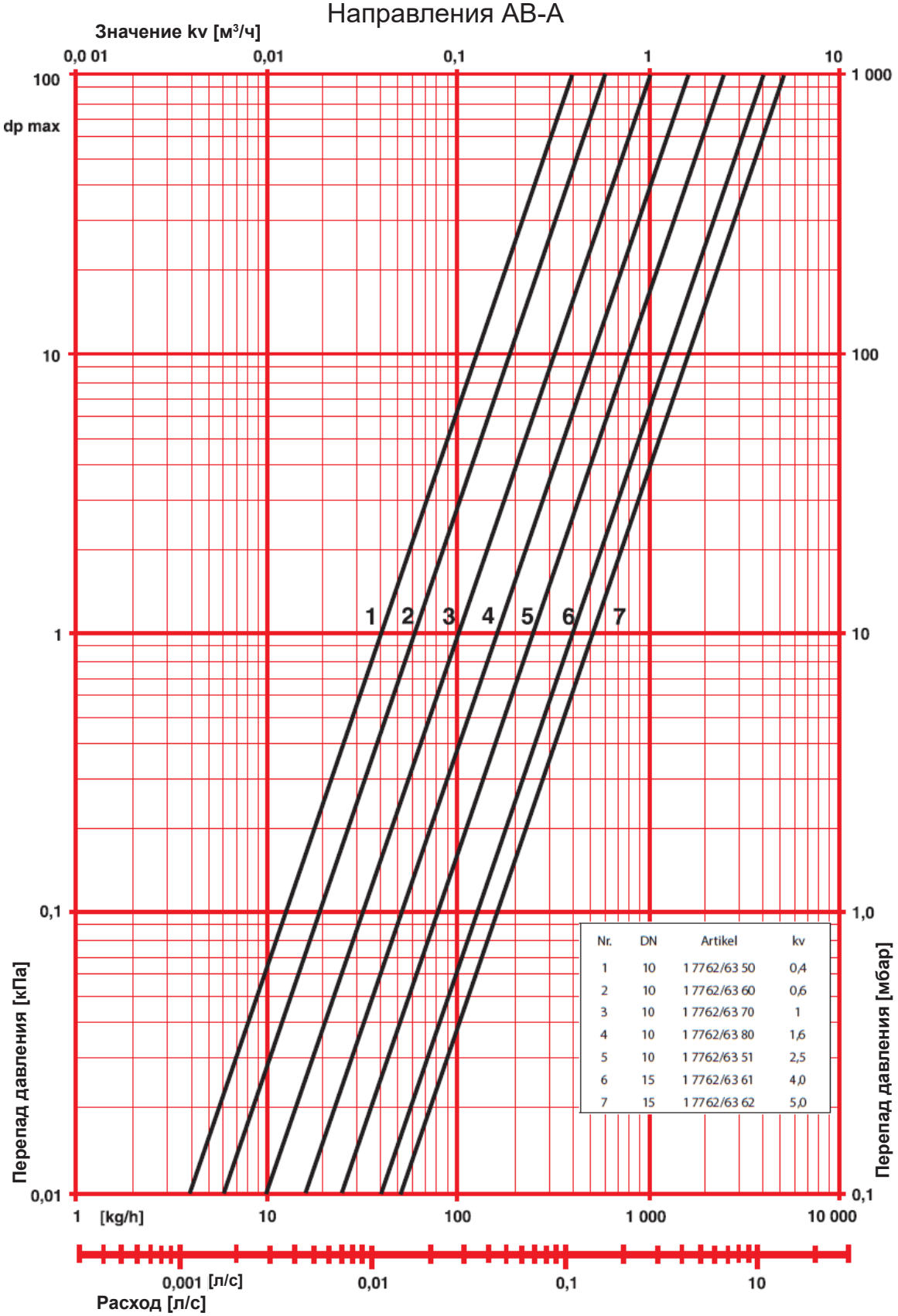

Nr.	DN	Artikel	kv
1	10	1 7762/63 50	0,4
2	10	1 7762/63 60	0,6
3	10	1 7762/63 70	1
4	10	1 7762/63 80	1,6
5	10	1 7762/63 51	2,5
6	15	1 7762/63 61	4,0
7	15	1 7762/63 62	5,0

HERZ Диаграмма	Клапаны малогабаритные
Номер заказа: 1 **7762** xx, 1 **7763** xx	Dim. DN 10-20

Направления AB-B

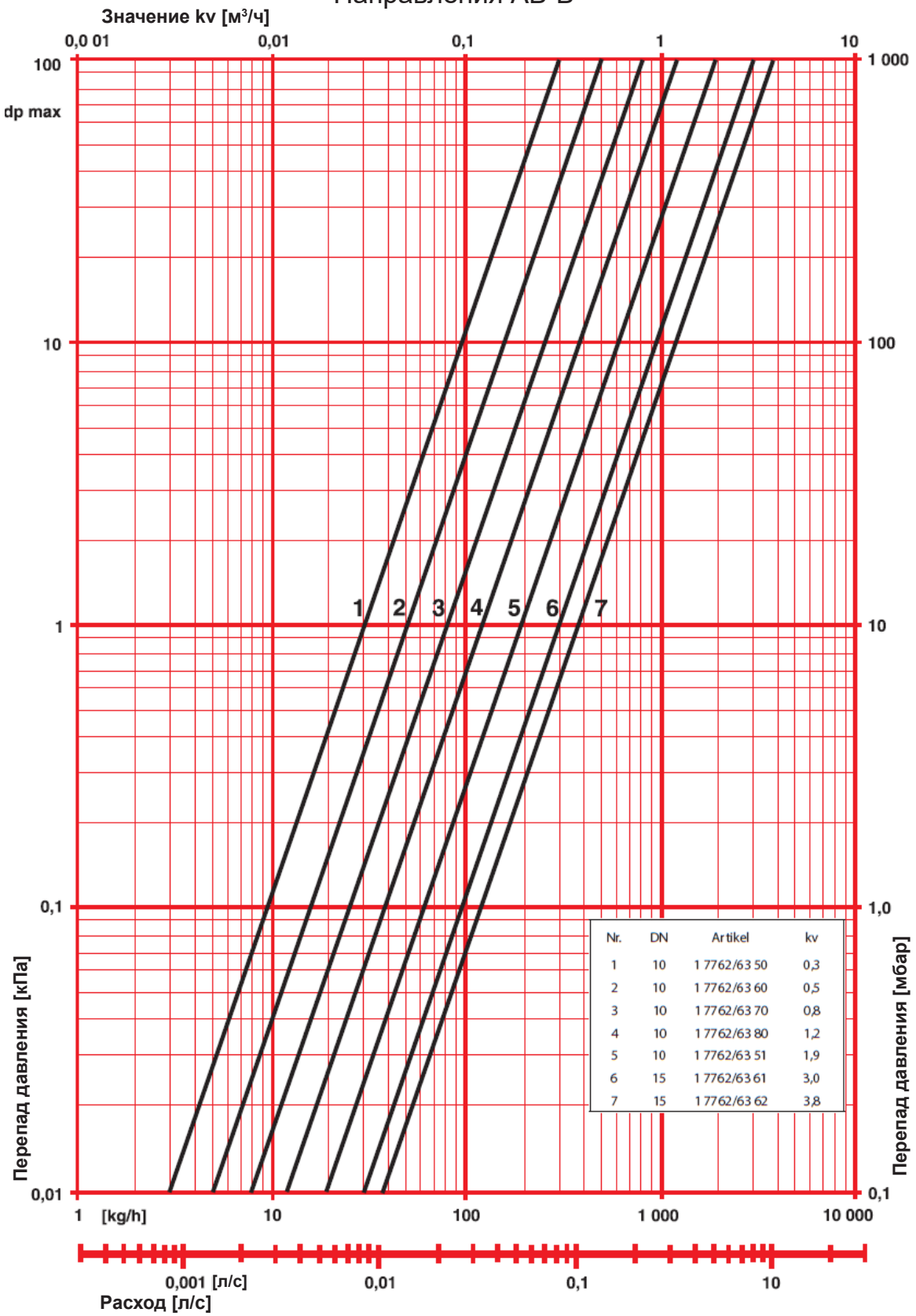

Nr.	DN	Artikel	kv
1	10	1 7762/63 50	0,3
2	10	1 7762/63 60	0,5
3	10	1 7762/63 70	0,8
4	10	1 7762/63 80	1,2
5	10	1 7762/63 51	1,9
6	15	1 7762/63 61	3,0
7	15	1 7762/63 62	3,8

Пример применения для систем охлаждения и отопления
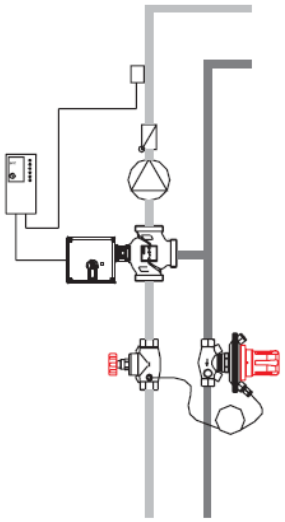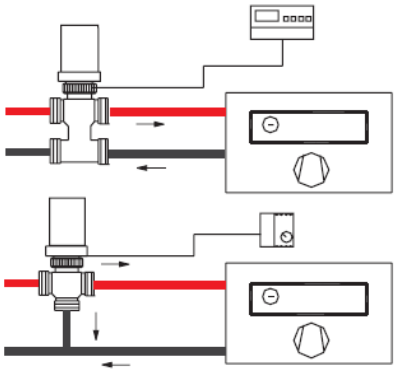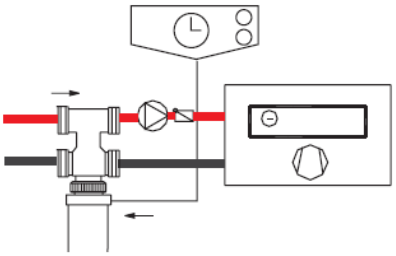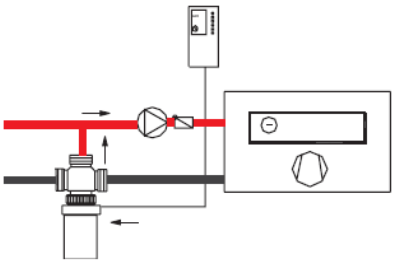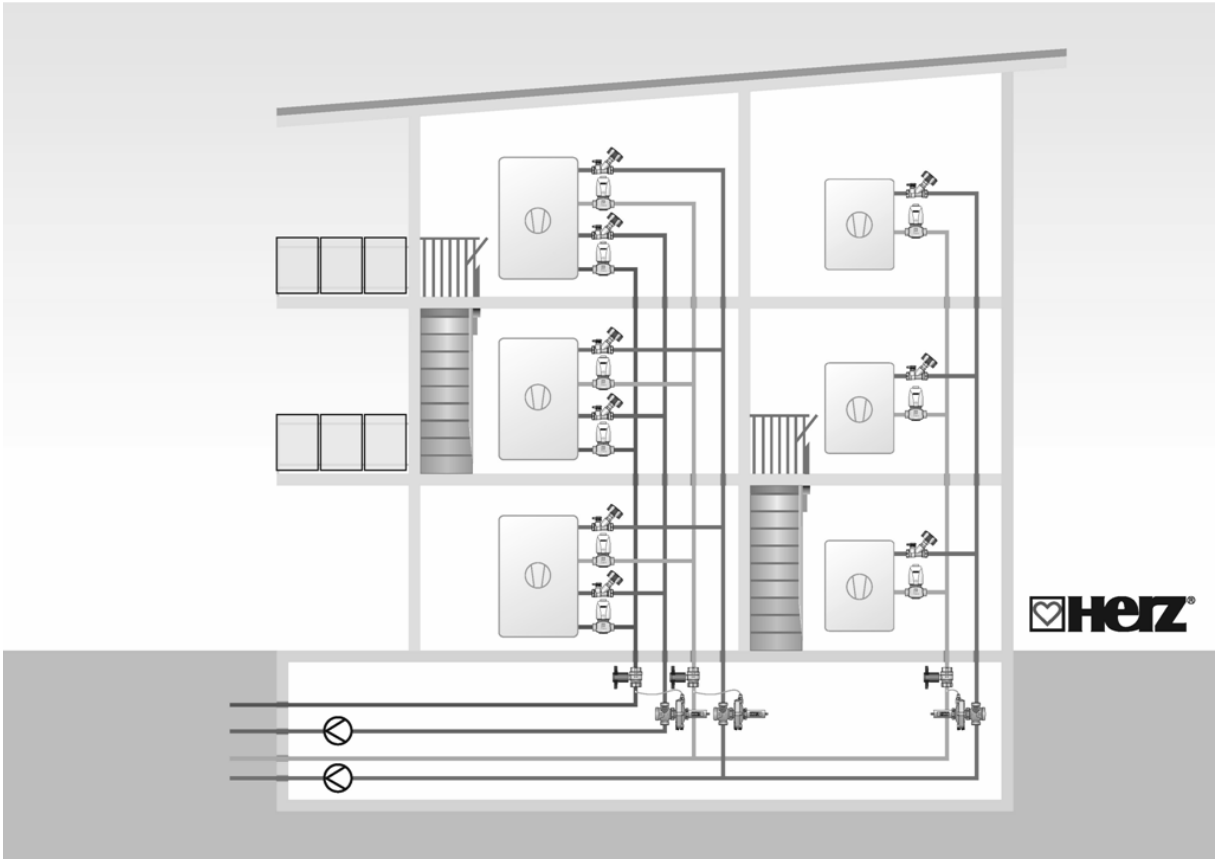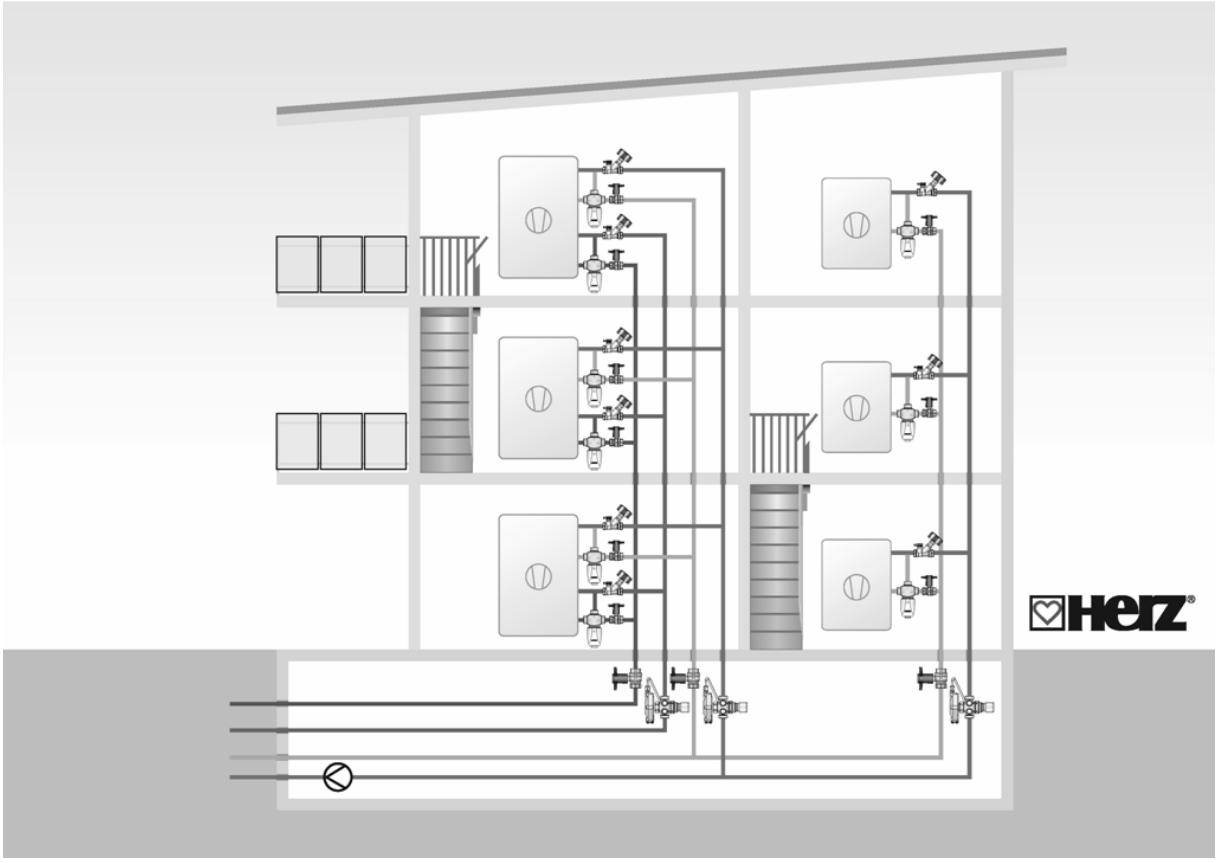
Направление потока должно соответствовать с цели применения.